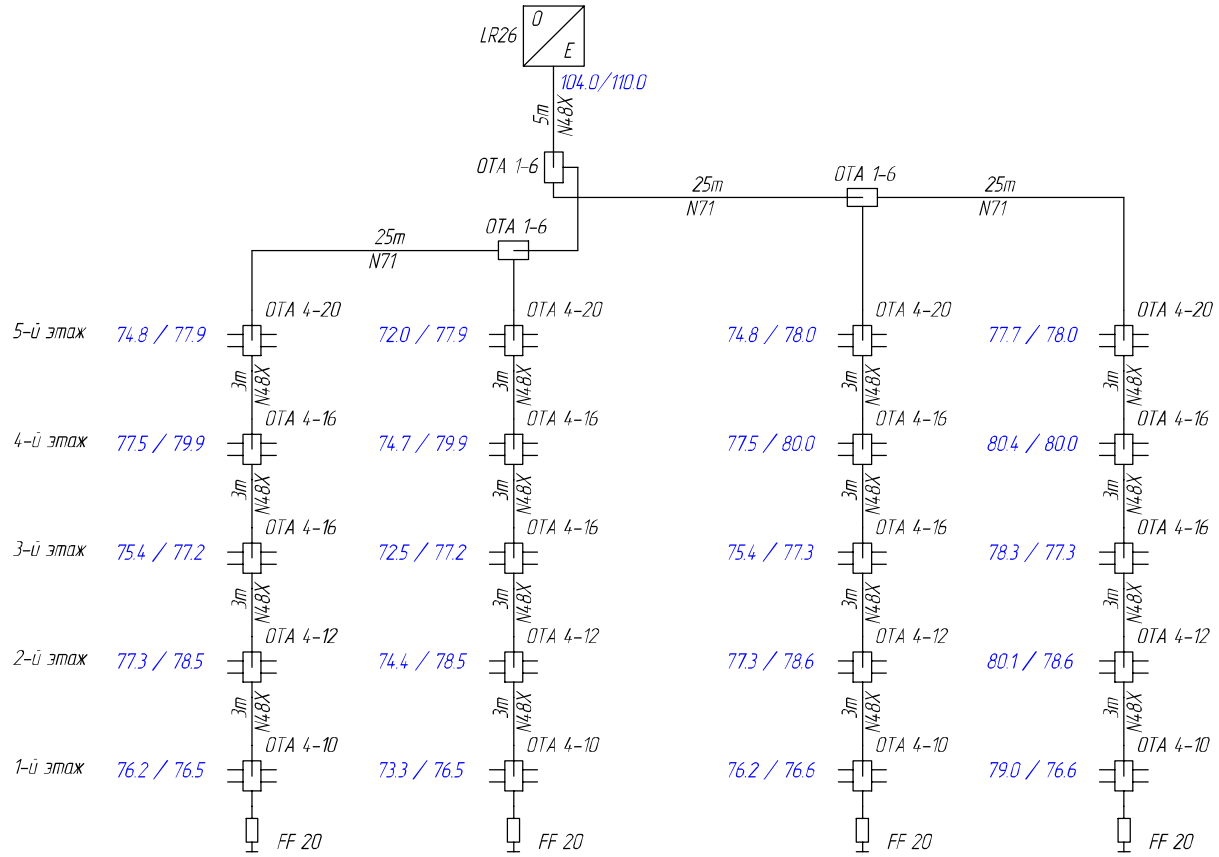

Условные обозначения:

- распределитель телевизионный
- ответвитель телевизионный
- приемник телевизионный оптический
- усилитель телевизионный
- 5m / N48X – кабель телевизионный коаксиальный, где:
  N48X – тип кабеля,
  5m – длина кабеля (метры).
- 75.0 / 78.0 – уровень ТВ сигнала в дБмкВ, где:
  75.0 – уровень на частоте 50МГц;
  78.0 – уровень на частоте 860МГц.
- нагрузка согласующая 75Ом

Спецификация оборудования:

Nп/п	Наименование	Тип	Кол-во
1	Приемник оптический	LR26	1
2	Ответвитель телевизионный на 4	OTA 4-10	4
3	Ответвитель телевизионный на 4	OTA 4-12	4
4	Ответвитель телевизионный на 4	OTA 4-16	8
5	Ответвитель телевизионный на 4	OTA 4-20	4
6	Ответвитель телевизионный на 1	OTA 1-6	3
7	Разъем на кабель N48X	CMP 6-51	36
8	Разъем на кабель N71	CMP 11	5
9	Нагрузка согласующая 75Ом	FF 20	4
10	Кабель телевизионный коаксиальный	N48X	48
14	Кабель телевизионный коаксиальный	N71	76

Взам. инв. N

Подпись и дата

Инв. N подл.

Изм.	Кол.уч.	Лист	N док.	Подпись	Дата
ГИП					
Проверил					
Разраб.					
Н. контр.					

WWW.SATELLITE.RU

105275, Москва, 5-я ул.Соколиной Горы, д.25, корп.1
тел./факс 730-41-61 (многоканальный)

Домовая распределительная сеть
5 этажей, 4 подъезда,
4 абонента на этаже

Стадия	Лист	Листов
Р	1	

Схема расчетная

Satellite LTD

Формат А4